# Happy D.2 Plus # HP 4762

## Instrucciones de montaje

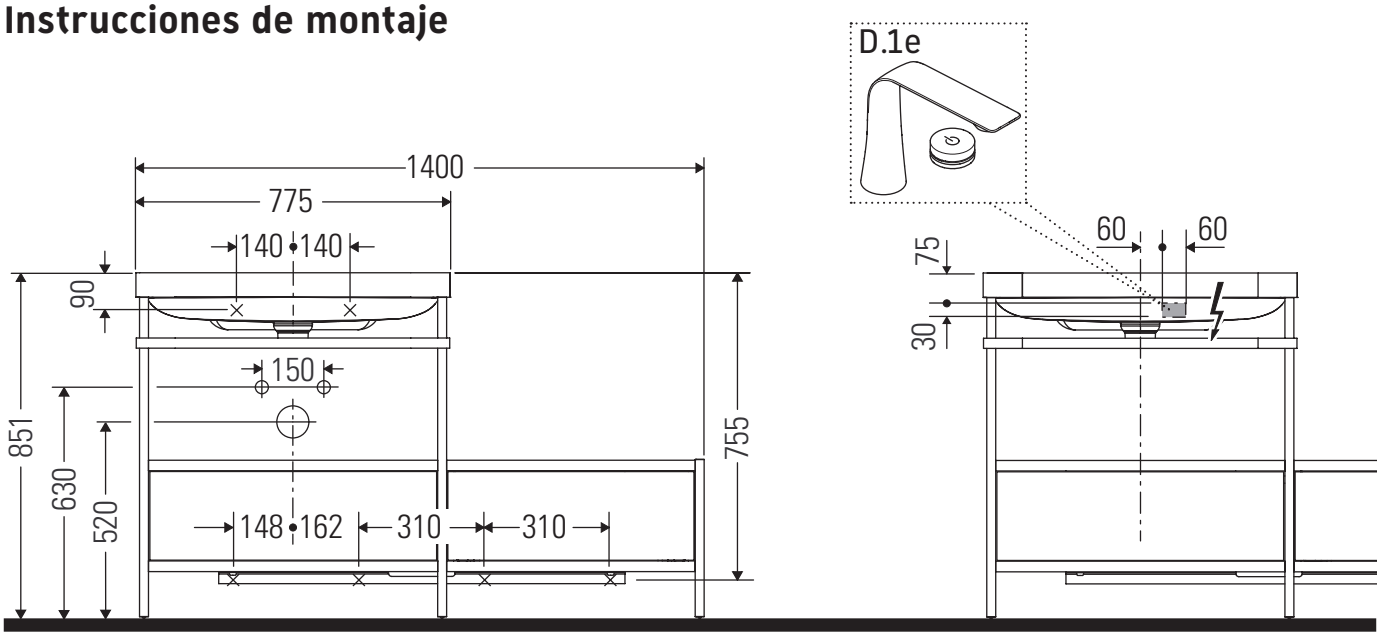


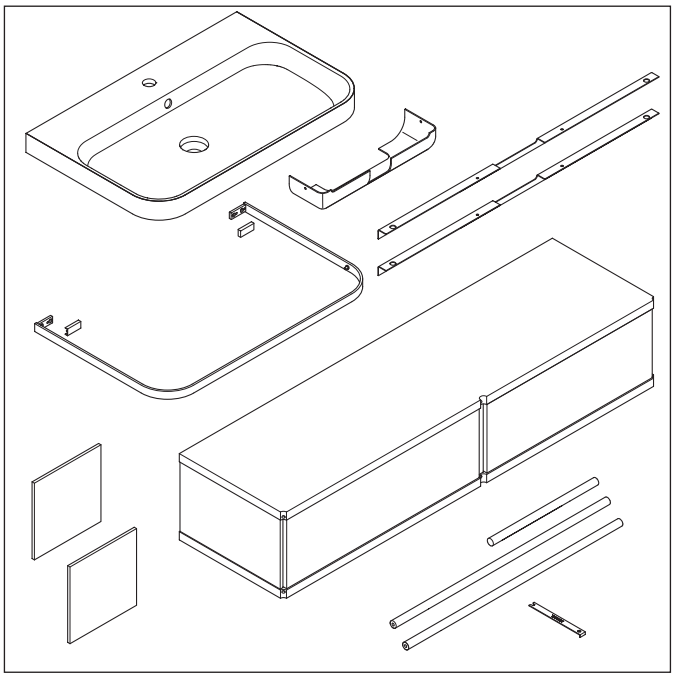

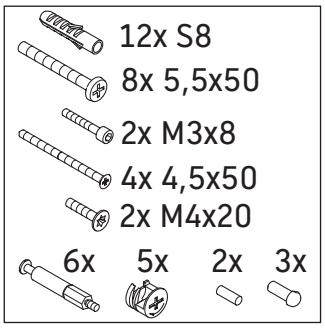


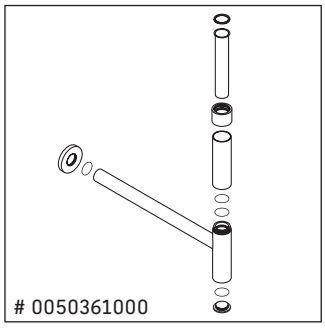


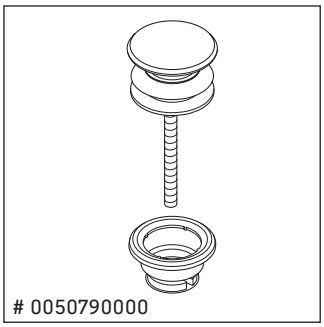


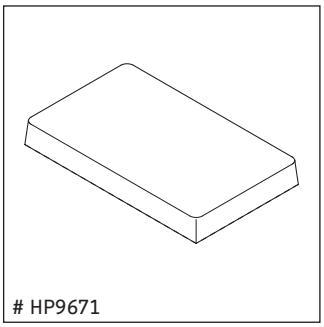


### Indicaciones de uso

La serie de muebles de baño cumple las normas y directivas válidas en el momento de su entrega y se ha concebido para su uso en baños. Hay que evitar que se mojen directamente con agua, por ejemplo, durante la ducha.

Nos reservamos el derecho a efectuar mejoras técnicas y modificaciones de aspecto en los productos representados.

1

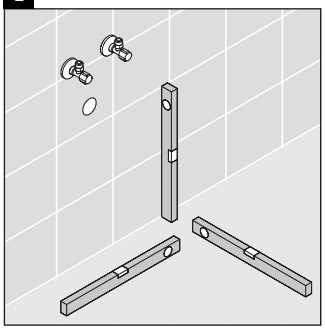

2

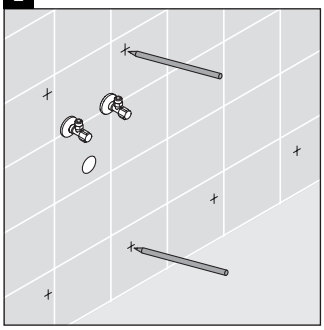

3

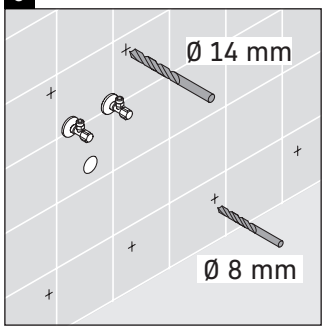


4

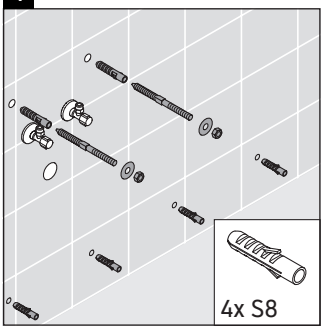


5

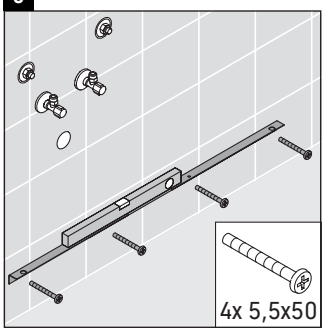


6

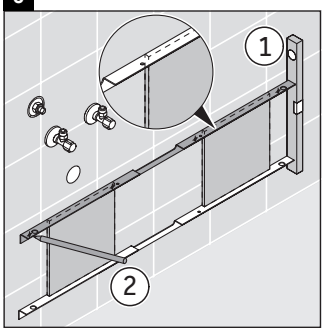


7

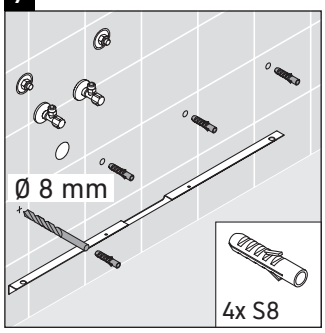


8

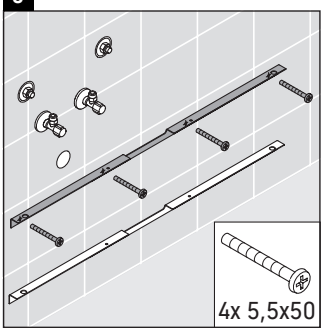


9

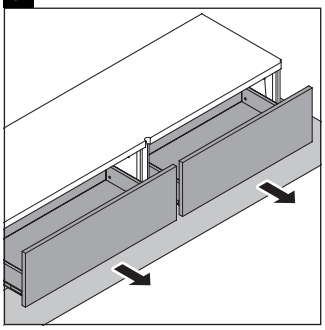

10

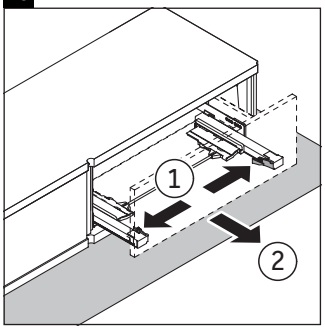


11

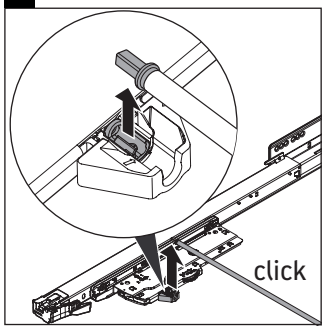


12

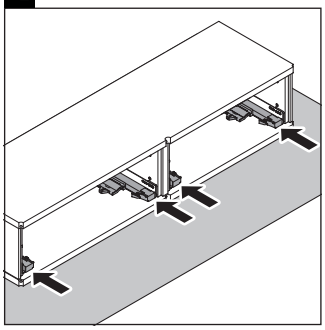

13

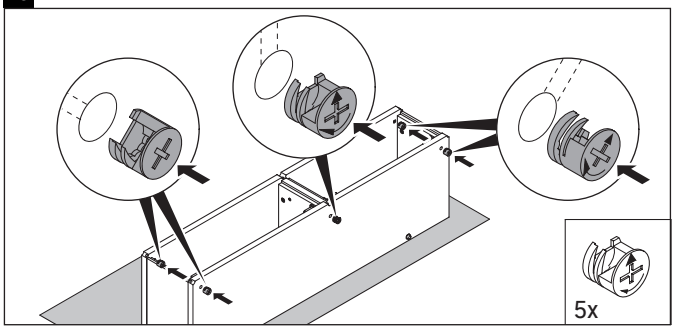


14

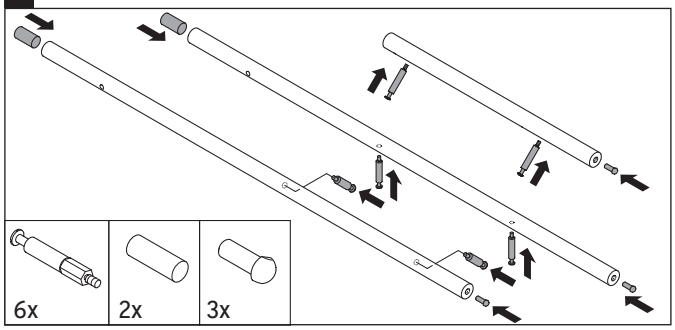


15

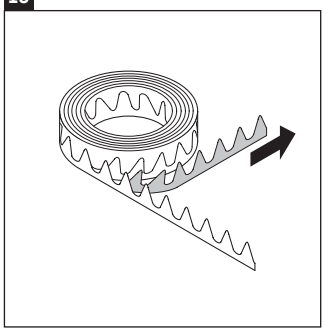

16

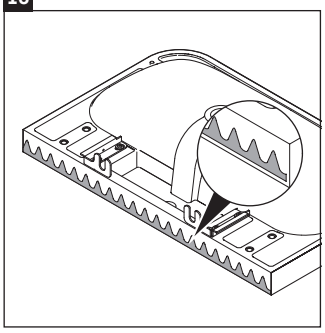

17

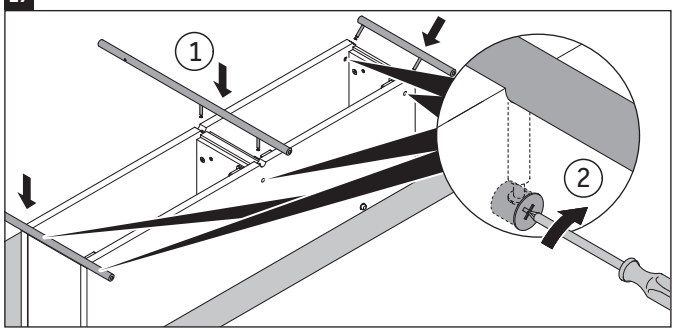


Order no. HP4762/20.01.1

Duravit AG, Werderstr. 36, 78132 Hornberg, Germany, Phone +49 78 33 700, Fax +49 78 33 70 289, info@duravit.de, www.duravit.de

18

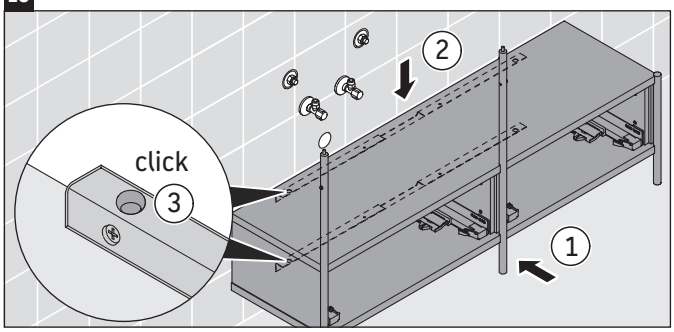


19

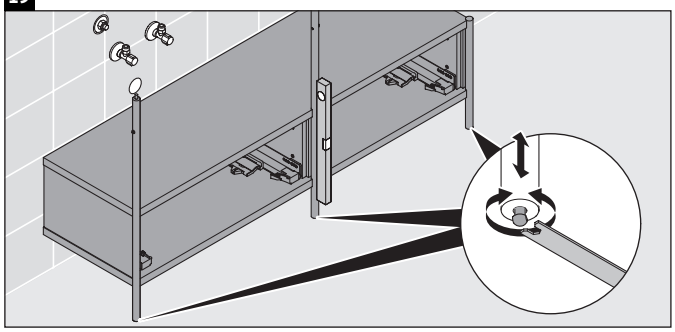

20

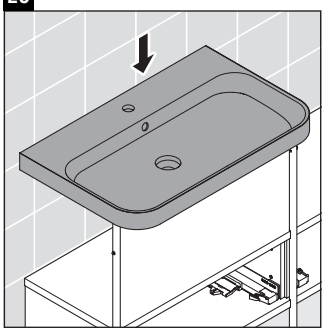

21

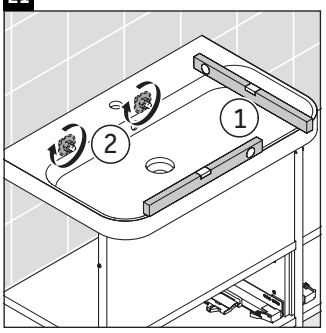


22

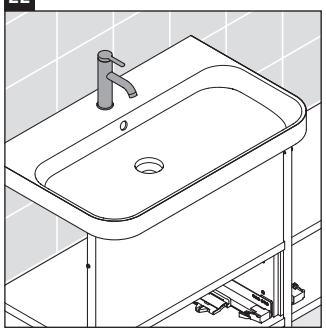

23

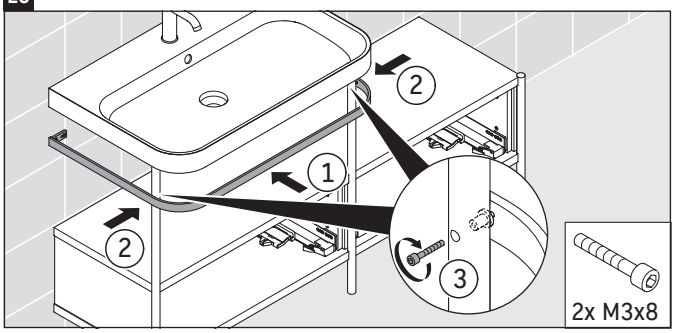


24

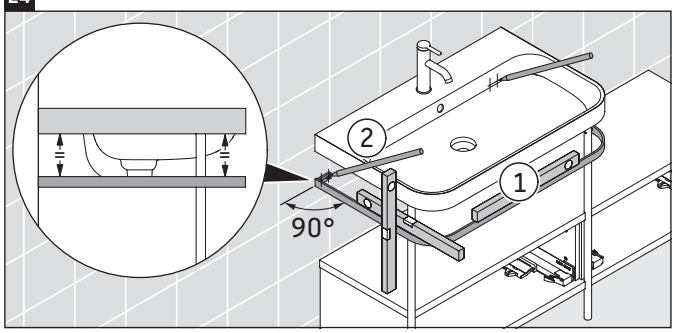


25

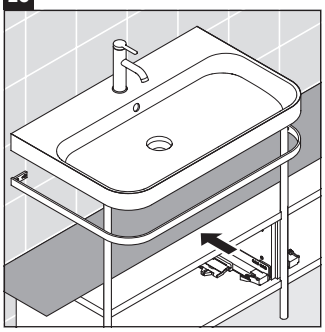

26

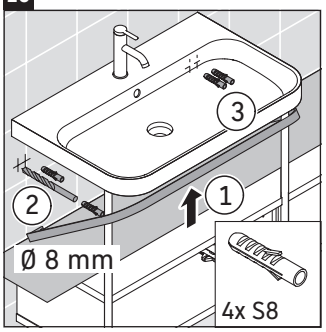


27

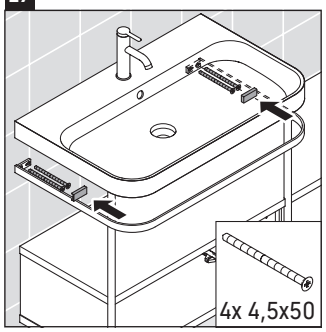


28

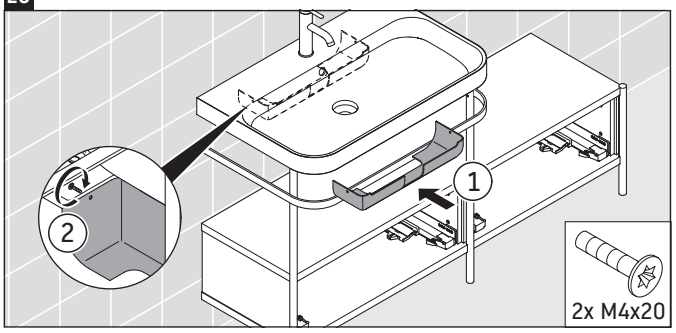


29

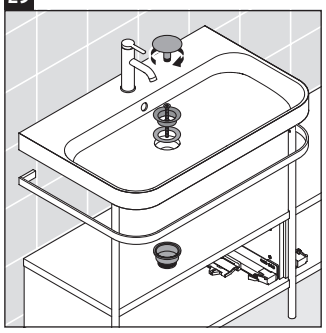

30

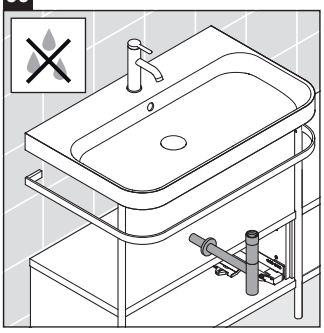

Order no. HP4762/20.01.1

Duravit AG, Werderstr. 36, 78132 Hornberg, Germany, Phone +49 78 33 700, Fax +49 78 33 70 289, info@duravit.de, www.duravit.de

31

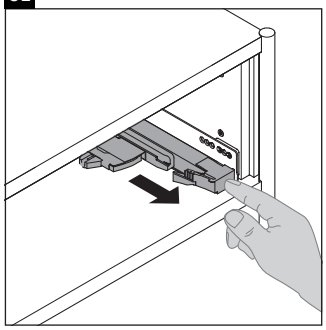

32

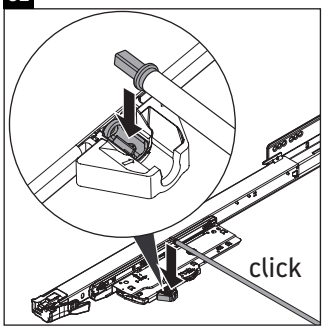


33

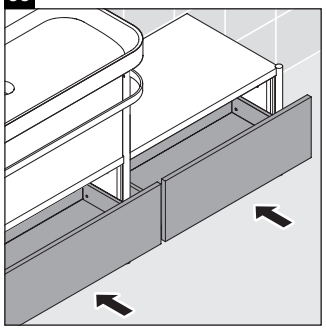

34

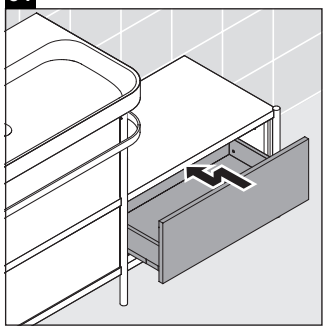

35

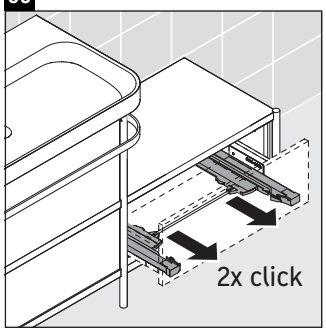


36

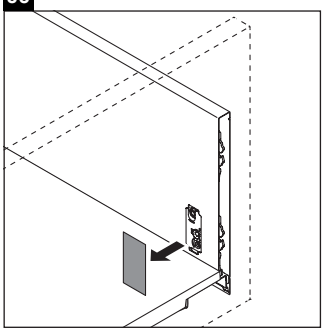

37

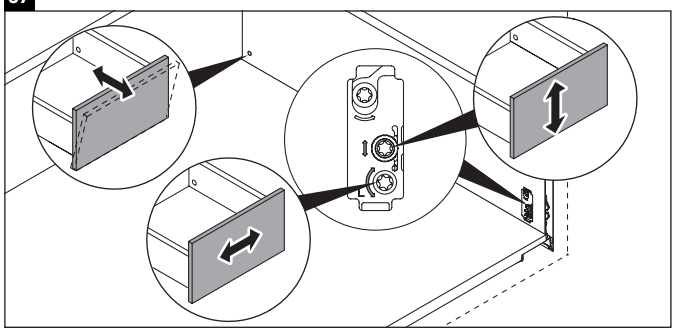

38

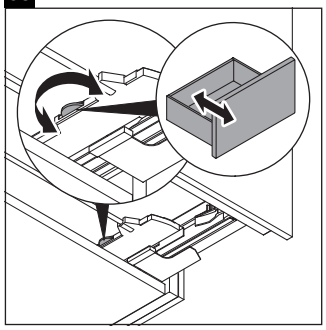

39

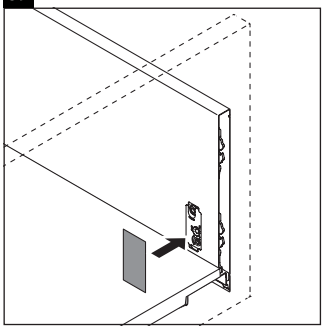

40

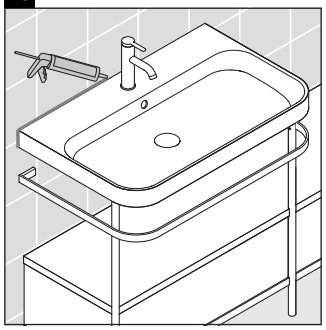

41 # HP9671

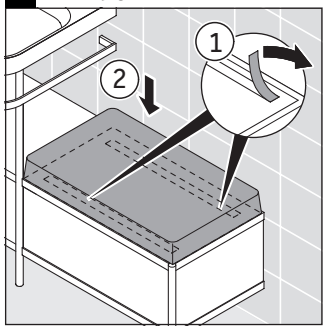


**Duravit AG**
P.O. Box 240
Werderstr. 36
78132 Hornberg
Germany
Phone +49 78 33 70 0
Fax +49 78 33 70 289
info@duravit.com
www.duravit.com

DURAVIT

Order no. HP4762/20.01.1