Leben im Bad
Living bathrooms

XViu

Ficha de preinstalación Bañeras

Indicaciones de montaje

PLANIFICACIÓN

Antes de iniciar la instalación, realice una planificación y un diseño detallados de las condiciones locales.

INSTALADORES Y CUALIFICACIÓN

El montaje y la conexión a la toma de agua solo deben ser efectuados por un instalador sanitario.

ADVERTENCIAS DE SEGURIDAD

El manejo/transporte inadecuado puede provocar daños en el producto.

El soporte de metal no aguanta cargas.

> Jamás se debe sujetar la bañera por el soporte de metal.

Cualquier transporte indebido puede provocar daños materiales y/o en el producto como p. ej. inestanqueidad.

> Llevar ropa de protección adecuada.
> Evitar golpes.

¡Riesgo de daños en el producto o de daños materiales!

El incumplimiento de las normas y normativas locales y específicas del país puede provocar daños materiales y/o en el producto.

> Deberán cumplirse de forma rigurosa las normativas de instalación de las empresas de suministro locales y las normas específicas de cada país.

Duravit AG no asume ninguna responsabilidad por las consecuencias derivadas de un manejo inapropiado o un transporte inapropiado.

LUGAR DE INSTALACIÓN/ESPACIO DE INSTALACIÓN

> Garantizar que el lugar de instalación cumpla los siguientes criterios

Puerta/abertura para introducir los bultos	• Comprobar el tamaño necesario de las aberturas (puertas, escaleras o similar) para poder entrar con los bultos y garantizar la maniobrabilidad con los componentes.
Superficie necesaria	• Planifique una distancia suficiente alrededor de la bañera.
Suelo	• Totalmente plano. • En ángulo recto respecto a la pared. • Tener en cuenta el espesor total del montaje sobre el suelo incluyendo el revestimiento superior. • Debajo de la bañera no puede haber un suelo de calefacción radiante. • Instalar las bañeras tras haber cubierto de azulejos (borde superior del suelo acabado). • Tolerancias para acrilo: El proceso de fabricación puede ocasionar diferencias en las medidas nominales indicadas dentro de las tolerancias según DIN EN 198. Téngalo en cuenta para su planificación.

INSTALACIÓN DEL AGUA

- Las conexiones para alimentación de agua así como desagüe deben cumplir la normativa vigente así como la normativa local.
- Colocar el desagüe (DN 50) a ras de la superficie de instalación o desde la pared directamente sobre la superficie de instalación. Véase el dibujo para la zona recomendada.

Preinstalación XViu # 700444

|< 1600 x 800 x 610 >|

Design by sieger design

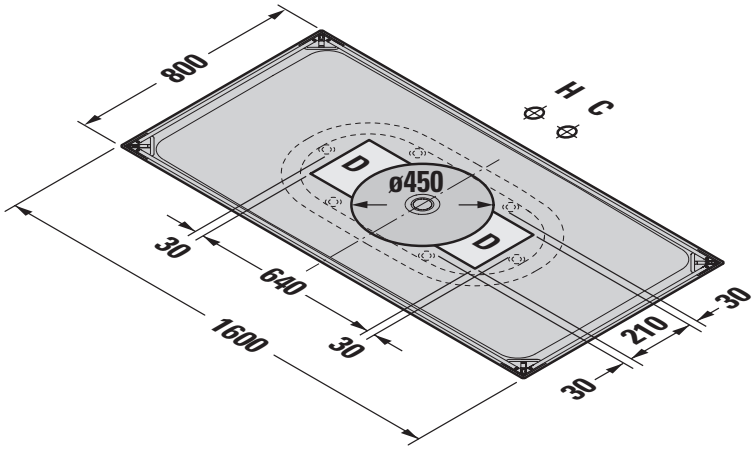

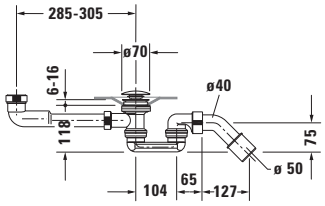

Sifón para bañera # 700444

H Toma de agua caliente
C Toma de agua fría
D Conexión de desagüe

Datos técnicos

Bañera con soporte de metal	Altura	Peso neto kg	Carga en suelo kg/m²	Peso de envío kg	Medidas de envío cm la x an x alt	N.º pedido
Soporte de metal Champán mate	610	63,0	235	125,0	200 x 105 x 87	**700444 00 0 B1 0000**
Soporte de metal Negro mate	610	63,0	235	125,0	200 x 105 x 87	**700444 00 0 B2 0000**

Preinstalación XViu # 700443

|< 1800 x 800 x 610 >|

Design by sieger design

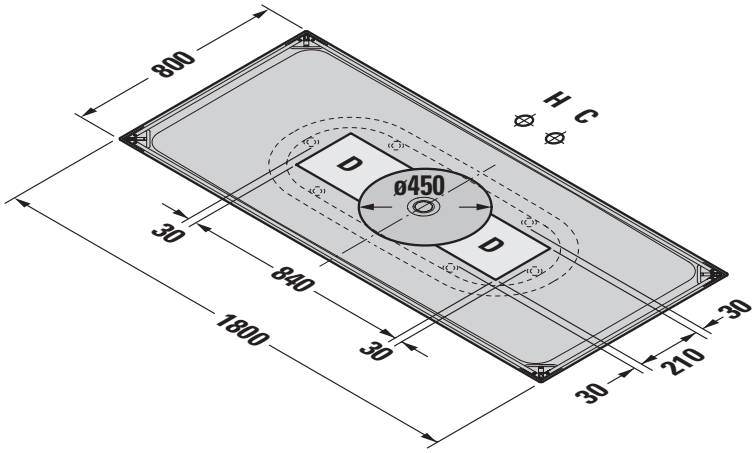

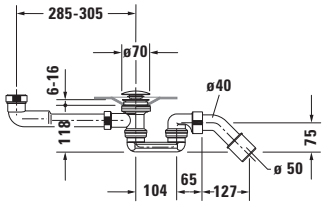

Sifón para bañera # 700443

H Toma de agua caliente
C Toma de agua fría
D Conexión de desagüe

Datos técnicos

Bañera con soporte de metal	Altura	Peso neto kg	Carga en suelo kg/m²	Peso de envío kg	Medidas de envío cm la x an x alt	N.º pedido
Soporte de metal Champán mate	610	67,0	256	129,0	200 x 105 x 87	**700443 00 0 B1 0000**
Soporte de metal Negro mate	610	67,0	256	129,0	200 x 105 x 87	**700443 00 0 B2 0000**

DURAVIT AG
P.O. Box 240
Werderstr. 36
78132 Hornberg
Germany
Phone +49 78 33 70 0
Fax +49 78 33 70 289
info@duravit.com
www.duravit.com

19.03.1 We reserve the right to make technical improvments and design modifications to the products illustrated.