Leben im Bad
Living bathrooms

Ficha de preinstalación Platos de ducha Stonetto

Índice

Indicaciones de montaje 2

Preinstalación 3

Ficha de datos Stonetto # 720145 - 720150, 720166 - 720171 4

Dibujo técnico - Montaje autoportante sobre pavimento 5

Dibujo técnico - Montaje con soporte 6

Dibujo técnico - Montaje con pedestal 9

Indicaciones de montaje

PLANIFICACIÓN
Antes de iniciar la instalación, realice una planificación y un diseño detallados de las condiciones locales.

USO PREVISTO
El plato de ducha Stonetto ha sido concebido para el montaje directamente sobre el suelo, con soporte o con pedestal. Cualquier otro uso se considerará no conforme a su finalidad. La empresa Duravit AG no asume ninguna responsabilidad por las consecuencias de un uso distinto del de su finalidad.

INSTALADORES Y CUALIFICACIÓN
El plato de ducha de vapor únicamente podrán montarlo instaladores sanitarios cualificados.

Preinstalación

LUGAR DE INSTALACIÓN/ESPACIO DE INSTALACIÓN

> Garantizar que el lugar de instalación cumpla los siguientes criterios

Puerta/abertura para introducir los bultos
> Comprobar el tamaño necesario de las aberturas (puertas, escaleras o similar) para poder entrar con los bultos y garantizar la maniobrabilidad con los componentes.

Superficie necesaria
Planifique una distancia suficiente alrededor del plato de ducha.

Suelo
- totalmente plano
- en ángulo recto respecto a la pared
- tener en cuenta el espesor total del montaje sobre el suelo incluyendo el revestimiento superior
- debajo del plato de ducha no debe haber ninguna calefacción de suelo

¡AVISO!
La humedad residual del pavimento no debe superar 2 CM% (método de carburo de calcio) al comenzar la instalación.

Pared
- recubierta con azulejos
- en ángulo recto respecto al plato/superficie de ducha
- totalmente recta
- tener en cuenta el espesor total del montaje de pared incluyendo el revestimiento superior

INSTALACIÓN DEL AGUA

La conexión a la toma de agua solo debe ser efectuada por un instalador sanitario. La normativa de las empresas locales de suministro de agua y las empresas específicas del país deberán ser respetadas sin excepción alguna.

Toma de agua
- Las conexiones para alimentación de agua así como desagüe deben cumplir la normativa vigente así como la normativa local.
- Colocar el desagüe (DN 50) a ras de la superficie de instalación o desde la pared directamente sobre la superficie de instalación. Véase el dibujo para la zona recomendada.

NIVEL DE ESTANQUEIDAD

ADVERTENCIA **Daños materiales o en el producto debido a inestanqueidad.**

> Es obligatorio aplicar una impermeabilización de conjunto detrás y debajo del plato de ducha. El planificador debe disponerla teniendo en cuenta todos los gremios.
> El set de impermeabilización # 792803 se debe utilizar únicamente para fabricar un segundo nivel de estanqueidad.
> La normativa de las empresas locales de suministro de agua y las empresas específicas del país deberán ser respetadas sin excepción alguna. Se deben tener en cuenta las fichas informativas publicadas por la Asociación Central Alemana de la Industria de la Construcción (fichas informativas ZDB) en su versión vigente.

POSIBILIDADES DE MONTAJE

Nivel de suelo

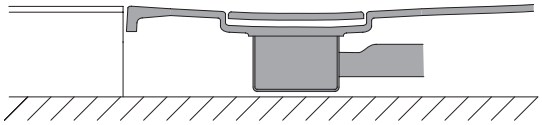

Semiempotrado

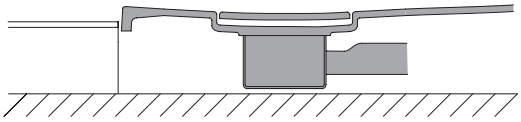

Sobre el azulejo

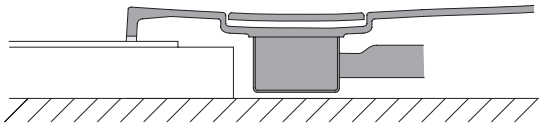

MAYOR INSONORIZACIÓN

Los platos de ducha DuraSolid A y DuraSolid Q de Duravit tienen unas excelentes propiedades sonoras.
En caso de montaje autoportante sobre pavimento, los platos de ducha cumplen las exigencias en materia de aislamiento acústico de la norma DIN 4109, el nivel de aislamiento acústico III de la VDI 4100, así como las exigencias de la norma suiza de aislamiento acústico SIA 181 (por ejemplo, para la típica situación de espacios "baño encima de baño").
En caso de montaje con pedestal sobre suelo de obra, se requiere el set de insonorización para platos de ducha DuraSolid® (#791372) si las exigencias en materia de insonorización según las normas DIN 4109/VDI 4100 y SIA 181 son más elevadas.

PROPIEDAD ANTIDESLIZANTE

Los platos de ducha DuraSolid A y DuraSolid Q de Duravit no necesitan un recubrimiento adicional gracias a sus propiedades de material y pertenecen al grupo de valoración B para zonas para pies descalzos y mojados (DIN 51097).

Ficha de datos Stonetto # 720145 - 720150, 720166 - 720171, 720217 - 720218

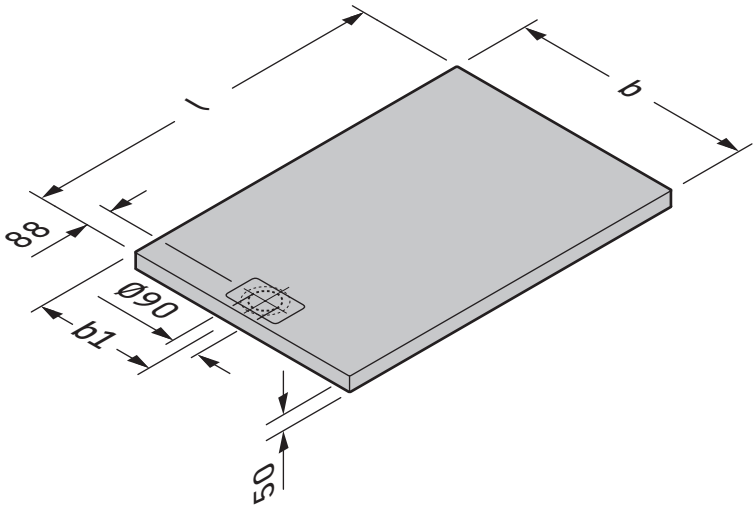

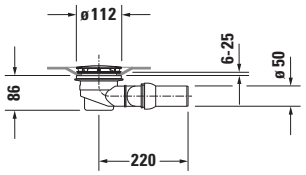

Salida # 790263

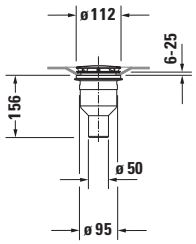

Salida # 790269

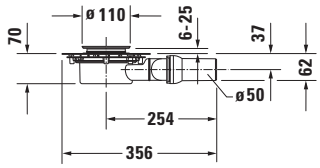

Salida # 791243

Datos técnicos

	Altura	incluyendo soporte (sin capa de pegado)	incluyendo pedestal*	incluyendo pedestal con pies para montar el plato de ducha elevado sobre el suelo*
Plato de ducha	50	120	130 - 150	150 - 200

Peso neto kg	Peso de envío kg	Medidas de envío mm la x an x alt	Dimensiones del producto mm la x an	Medida de posición de la salida mm (b1)	N.º pedido
24,0	26,3	965 x 920 x 100	900 x 800	400	**720145 . . 0 00 0000**
25,0	27,1	965 x 920 x 100	900 x 900	450	**720146 . . 0 00 0000**
26,0	28,6	1027 x 845 x 100	1000 x 800	400	**720147 . . 0 00 0000**
29,0	32,7	1065 x 1065 x 100	1000 x 900	450	**720166 . . 0 00 0000**
32,0	35,5	1065 x 1065 x 100	1000 x 1000	500	**720167 . . 0 00 0000**
31,0	33,4	1027 x 845 x 100	1200 x 800	400	**720148 . . 0 00 0000**
37,0	41,5	1265 x 1265 x 100	1200 x 1000	500	**720168 . . 0 00 0000**
46,0	50,3	1265 x 1265 x 100	1200 x 1200	600	**720169 . . 0 00 0000**
36,0	39,0	1465 x 950 x 100	1200 x 900	450	**720149 . . 0 00 0000**
32,0	34,8	1465 x 950 x 100	1400 x 800	400	**720217 . . 0 00 0000**
37,0	39,8	1465 x 950 x 100	1400 x 900	450	**720150 . . 0 00 0000**
45,0	49,9	1665 x 1065 x 100	1400 x 1000	500	**720170 . . 0 00 0000**
40,0	44,7	1665 x 1065 x 100	1600 x 900	450	**720218 . . 0 00 0000**
52,0	56,7	1665 x 1065 x 100	1600 x 1000	500	**720171 . . 0 00 0000**

*Mayor insonorización: La altura del sistema se incrementa en 9 mm adicionales si se utiliza el set de insonorización (#791372).

Dibujo técnico - Montaje autoportante sobre pavimento

Productos necesarios:

- **Plato de ducha**
  # 720145 XX 0 00 0000 - 720150 XX 0 00 0000
  # 720166 XX 0 00 0000 - 720171 XX 0 00 0000
  # 720217 XX 0 00 0000 + 720218 XX 0 00 0000
- **Vaciador automático de ducha**, salida horizontal o vertical
  - horizontal # 790263 00 0 00 1000
  - vertical # 790269 00 0 00 1000
- **Perfil de pared** (opcional)
  # 790126 00 0 00 0000
- **Set de impermeabilización para montaje a ras del suelo (opcional)**
  # 792803 00 0 00 0000
- **Silicona sobre base de alcoxi (sin ácido acético)**

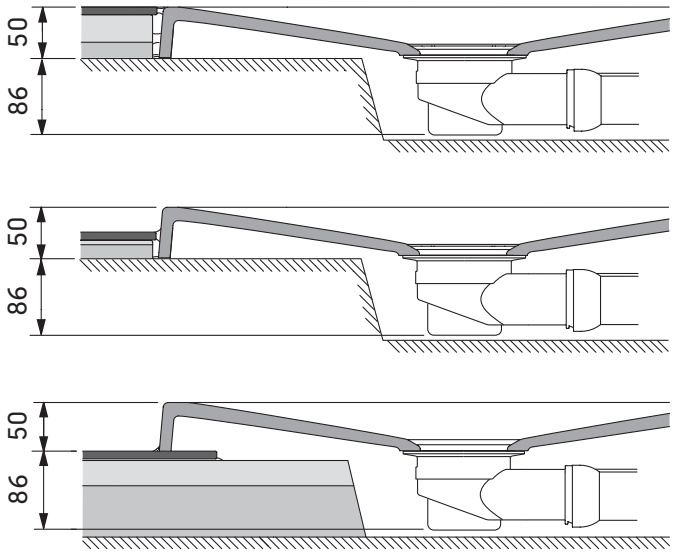

Dibujo técnico - Montaje con soporte # 792407

Productos necesarios:

- **Plato de ducha**
  # 720145 XX 0 00 0000 - 720150 XX 0 00 0000 +
  # 720166 XX 0 00 0000
  # 720217 XX 0 00 0000 + 720218 XX 0 00 0000
- **Soporte de bañera**
  # 792407 00 0 00 0000
- **Vaciador automático de ducha**
  # 791243 00 0 00 0000
- **Perfil de pared** (opcional)
  # 790126 00 0 00 0000
- **Set de impermeabilización para montaje a ras del suelo (opcional)**
  # 792803 00 0 00 0000
- **Silicona sobre base de alcoxi (sin ácido acético)**

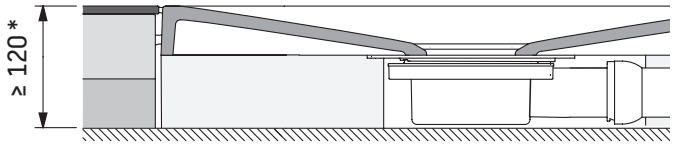

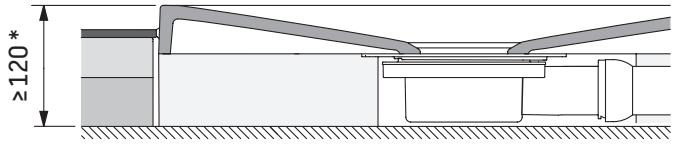

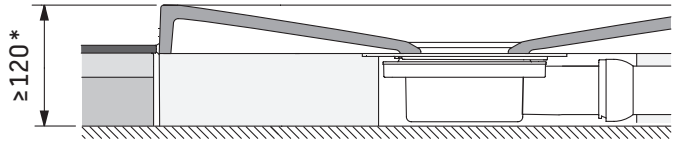

* Plato de ducha incluyendo soporte (sin capa de pegado)

Posición de la conexión de desagüe

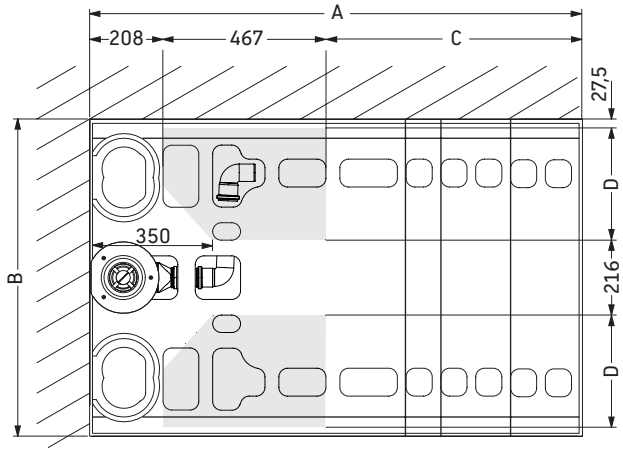

Rebaje del pavimento para	A	B	C	D
720145	915	815	240	272
720146	915	915	240	322
720147	1015	815	340	272
720148	1215	815	540	272
720149	1215	915	540	322
720150	1415	915	740	322
720166	1015	915	340	322
720217	1415	815	740	272
720218	1615	915	940	322

Dibujo técnico - Montaje con soporte # 792411

Productos necesarios:

- **Plato de ducha**
  # 720167 XX 0 00 0000 - 720168 XX 0 00 0000
  # 720170 XX 0 00 0000 - 720171 XX 0 00 0000
- **Soporte de bañera**
  # 792411 00 0 00 0000
- **Vaciador automático de ducha**
  # 791243 00 0 00 0000
- **Perfil de pared** (opcional)
  # 790126 00 0 00 0000
- **Set de impermeabilización para montaje a ras del suelo (opcional)**
  # 792803 00 0 00 0000
- **Silicona sobre base de alcoxi (sin ácido acético)**

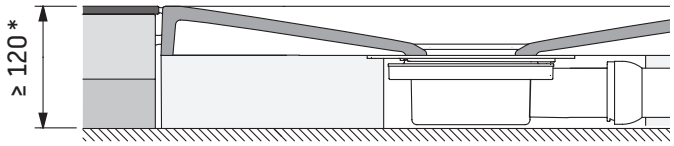

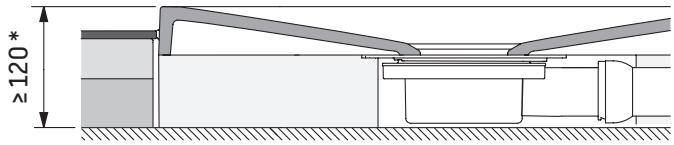

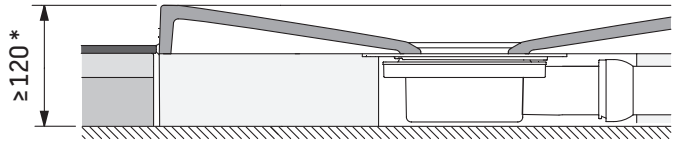

* Plato de ducha incluyendo soporte (sin capa de pegado)

Posición de la conexión de desagüe

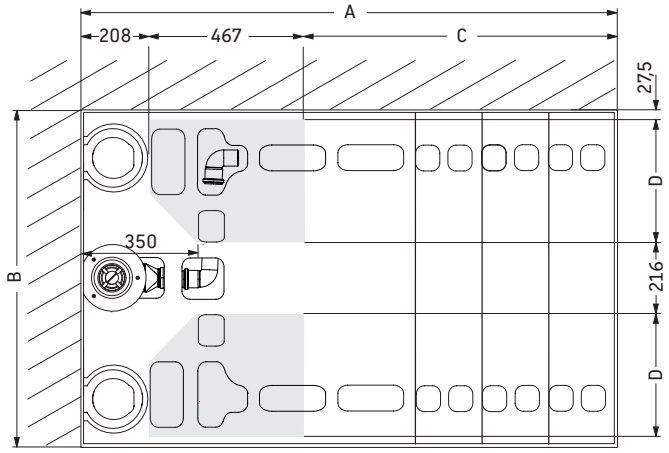

Rebaje del pavimento para	A	B	C	D
720167	1015	1015	340	372
720168	1215	1015	540	372
720170	1415	1015	740	372
720171	1615	1015	940	372

Dibujo técnico - Montaje con soporte # 792412

Productos necesarios:

- **Plato de ducha**
  # 720169 XX 0 00 0000
- **Soporte de bañera**
  # 792412 00 0 00 0000
- **Vaciador automático de ducha**
  # 791243 00 0 00 0000
- **Perfil de pared** (opcional)
  # 790126 00 0 00 0000
- **Set de impermeabilización para montaje a ras del suelo (opcional)**
  # 792803 00 0 00 0000
- **Silicona sobre base de alcoxi (sin ácido acético)**

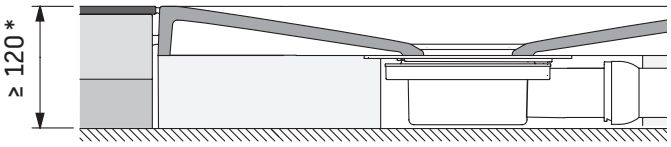

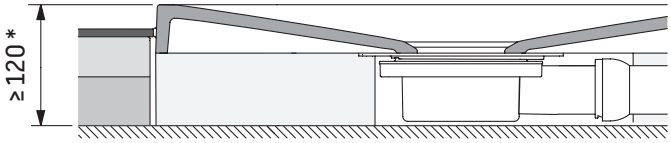

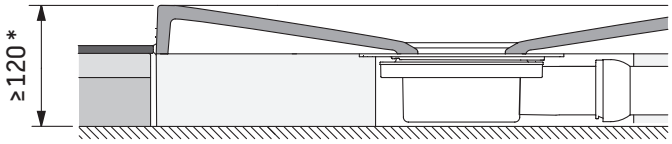

* Plato de ducha incluyendo soporte (sin capa de pegado)

Posición de la conexión de desagüe

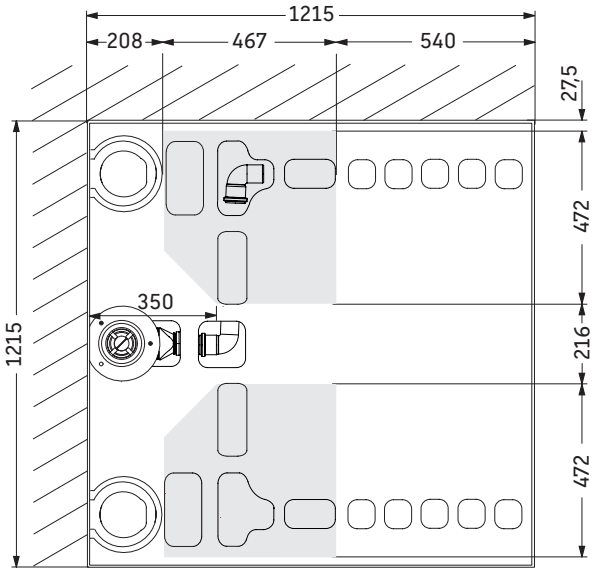

Dibujo técnico - Montaje con pedestal # 791100 - 791108

Productos necesarios:

- **Plato de ducha**
  # 720145 XX 0 00 0000 - 720149 XX 0 00 0000 +
  # 720166 XX 0 00 0000 - 720169 XX 0 00 0000
- **Pedestal**
  # 791100 00 0 00 0000 - 791108 00 0 00 0000
- **Vaciador automático de ducha**
  # 791243 00 0 00 0000
- **Perfil de pared** (opcional)
  # 790126 00 0 00 0000
- **Pies del plato de ducha**, para montaje elevado sobre el suelo (opcional)
  # 790173 00 0 00 0000
- **Set de impermeabilización para montaje a ras del suelo** (opcional)
  # 792803 00 0 00 0000
- **Set de insonorización para platos de ducha DuraSolid®** (opcional)
  #791372 00 0 00 0000
- **Silicona sobre base de alcoxi (sin ácido acético)**

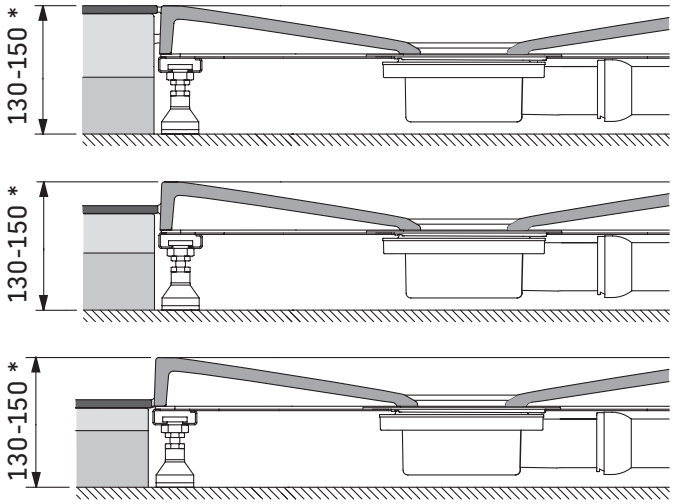

* Altura con pies del plato de ducha # 790173: 150-200

Posición de los pies

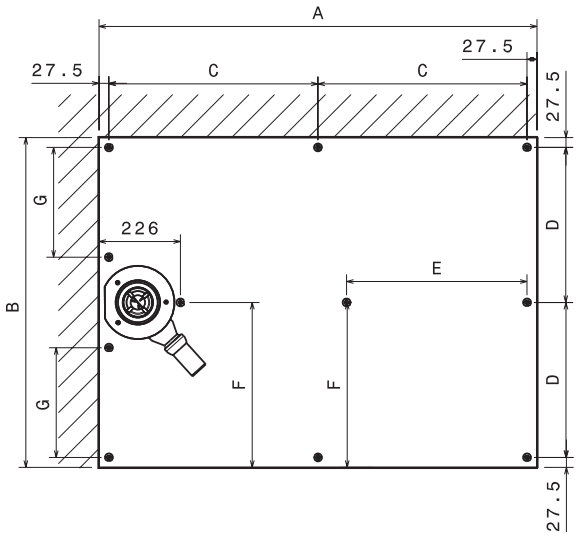

Rebaje del pavimento para	A	B	C	D	E	F	G
#791100	915	815	430	380	350,8	407,5	254,5
#791101	915	915	430	430	350,8	457,5	304,5
#791102	1015	815	480	380	400,8	407,5	254,5
#791103	1015	915	480	430	400,8	457,5	304,5
#791104	1015	1015	480	480	400,8	507,5	354,5
#791105	1215	815	580	380	500,8	407,5	254,5
#791106	1215	915	580	430	500,8	457,5	304,5
#791107	1215	1015	580	480	500,8	507,5	354,5
#791108	1215	1215	580	580	500,8	607,5	454,5

Posición de la conexión de desagüe

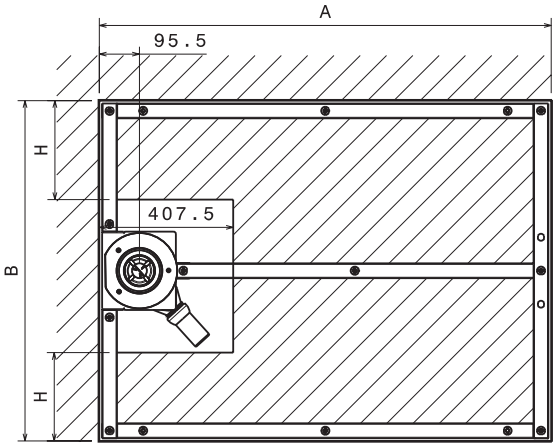

Rebaje del pavimento para	A	B	H
#791100	915	815	157,5
#791101	915	915	207,5
#791102	1015	815	157,5
#791103	1015	915	207,5
#791104	1015	1015	257,5
#791105	1215	815	157,5
#791106	1215	915	207,5
#791107	1215	1015	257,5
#791108	1215	1215	357,5

Dibujo técnico - Montaje con pedestal # 791109 - 791113

Productos necesarios:

- **Plato de ducha**
  # 720150 XX 0 00 0000 +
  # 720170 XX 0 00 0000 - 720171 XX 0 00 0000 +
  # 720217 XX 0 00 0000 - 720218 XX 0 00 0000
- **Pedestal**
  # 791109 00 0 00 0000 - 791113 00 0 00 0000
- **Vaciador automático de ducha**
  # 791243 00 0 00 0000
- **Perfil de pared** (opcional)
  # 790126 00 0 00 0000
- **Pies del plato de ducha**, para montaje elevado sobre el suelo (opcional)
  # 790173 00 0 00 0000
- **Set de impermeabilización para montaje a ras del suelo** (opcional)
  # 792803 00 0 00 0000
- **Set de insonorización para platos de ducha DuraSolid®** (opcional)
  #791372 00 0 00 0000
- **Silicona sobre base de alcoxi (sin ácido acético)**

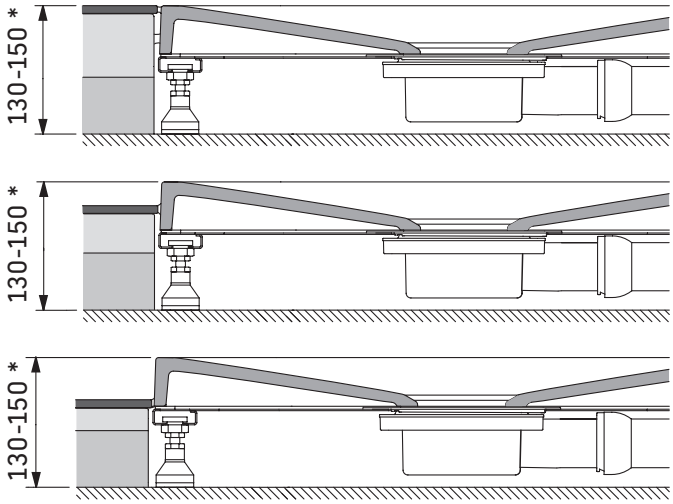

* Altura con pies del plato de ducha # 790173: 150-200

Posición de los pies

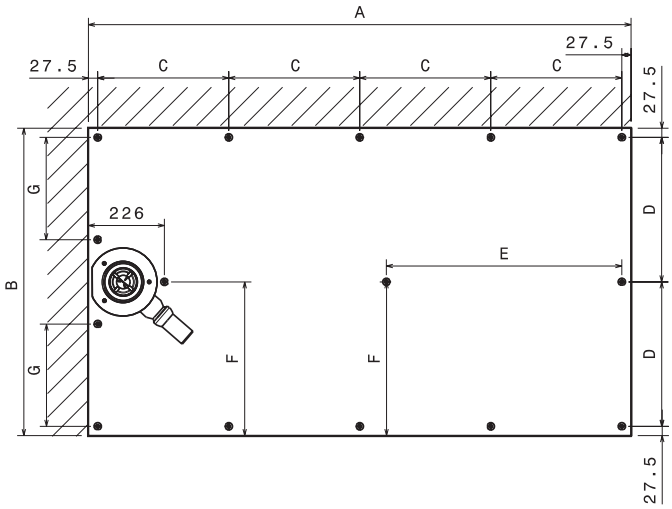

Rebaje del pavimento para	A	B	C	D	E	F	G
# 791109	1415	815	340	380	600,8	407,5	254,5
# 791110	1415	915	340	430	600,8	457,5	304,5
# 791111	1415	1015	340	480	600,8	507,5	354,5
# 791112	1615	915	390	430	700,8	457,5	304,5
# 791113	1615	1015	390	480	700,8	507,5	354,5

Posición de la conexión de desagüe

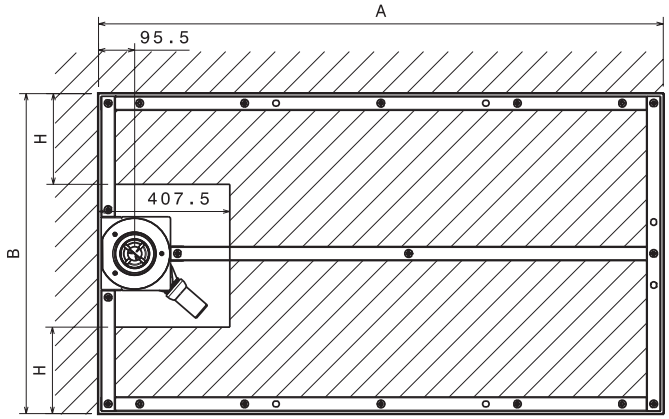

Rebaje del pavimento para	A	B	H
# 791109	1415	815	157,5
# 791110	1415	915	207,5
# 791111	1415	1015	257,5
# 791112	1615	915	207,5
# 791113	1615	1015	257,5

Duravit AG
P.O. Box 240
Werderstr. 36
78132 Hornberg
Germany
Phone +49 78 33 70 0
Fax +49 78 33 70 289
info@es.duravit.com
www.duravit.es

DU_VID_Stonetto/21.02.5 / We reserve the right to make technical improvements and enhance the appearance of the products shown.